PRODUCTO:

Desagüe con tapón sin cadena 1 ¼ x 8”



CÓDIGO:

GR290000

DESCRIPCIÓN DE LA PIEZA:

- Desagüe en ABS cromado con tubo de descarga de 1 ¼”
- Cuenta con un tapón en ABS cromado
- Tuerca en ABS cromado que cumple la función de asegurar la unión entre el empaque y la superficie del lavatorio para evitar fugas.

MATERIAL:

- Cuerpo en ABS cromado
- Tubo de descarga 1 ¼”.
- Tapón en ABS cromado.
- Empaque de silicona color negro
- Tuerca en ABS color blanco

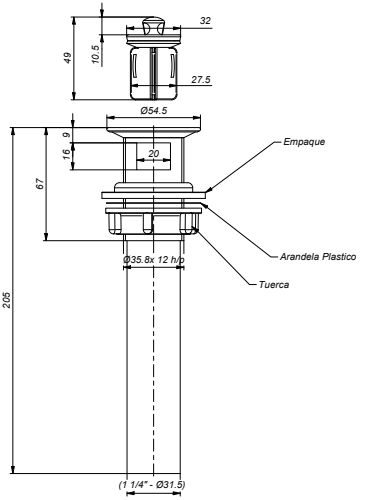

Estas dimensiones y especificaciones están sujetas a cambio sin previo aviso.

V01

*MEDIDAS EXPRESADAS EN MILIMETROS

Italgrif
VALE MÁS DE LO QUE CUESTA